0 Оборудование системы МПАП "SYNERGY"

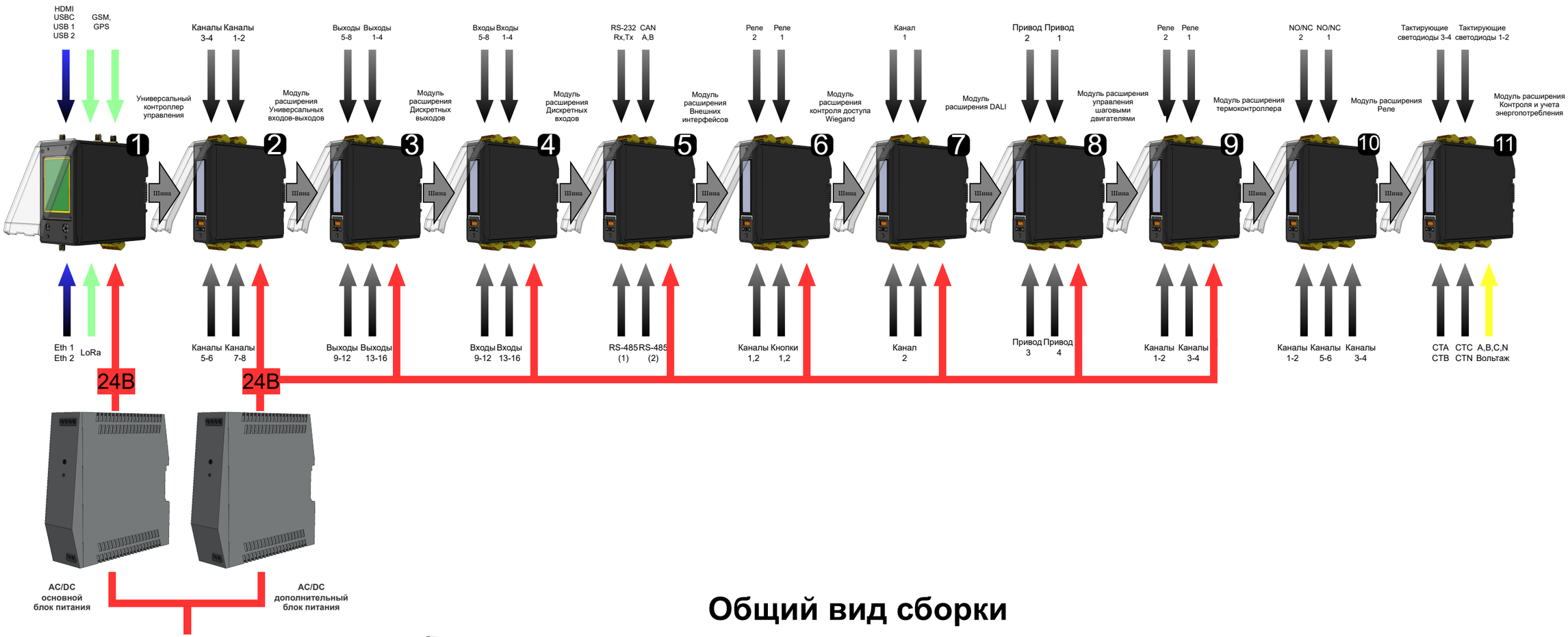

Общий вид сборки

01. Основание для сборки: DIN -рейка 35*300мм
02. Мин. сечение кабеля 220В: 0.75 мм^2
03. Мин. сечение кабеля питания 24В: 1 мм^2
04. Мин сечение кабеля соединения: 0.75 мм^2
05. Все наконечники кабелей должны быть опрессованы
06. Макс. длина антенного кабеля: 2м
07. Модуль контроллера должен занимать крайнее левое положение
08. Минимальная мощность основго БП - 20Вт
09. Минимальная мощность дополнительного БП рассчитывается с учетом потребляния Универсального модуля, Дискретных выходов и Управления двигателем.
10. Рекомендуется ставить защитные автоматы на каждый БП (1-2А) на линии 220В

RS-485

GSM

LoRa

NFC

RS-232

SYNERGY

12 Варианты применения и конфигурации

Сборка: управление техническими процессами с аппаратным контролем доступа сотрудников и разграничением их прав

Состав комплекта:

1. Универсальный контроллер управления
2. Модуль расширения Внешних интерфейсов
3. Модуль расширения Дискретных выходов
4. Модуль расширения Дискретных входов
5. Модуль расширения DALI
6. Модуль расширения термоконтроллера
7. Модуль расширения Универсальных входов-выходов
8. Модуль расширения управления шаговыми двигателями
9. Модуль расширения контроля доступа Wiegand
10. Модуль расширения Реле
11. Модуль расширения Контроля и учета энергопотребления

Варинты подключения оборудования:

1. Контакторы и сильноточные реле.
2. Нагреватели.
3. Электропневматические клапана,слаботочные реле.
4. Датчики и конечные устройства RS-485.
5. Датчики и конечные устройства CAN.
6. Конечные дискретные устройства выхода(сигнализаторы, лампы, светодиоды,).
7. DALI - лампы.
8. DALI - датчики.
9. Аналоговый вход 0-20 мА.
10. Аналогвый вход 0-24В.
11. Приемник контактных карт по интерфейсу wiegand.

Возможно скалирование кол-ва модулей в комплекте сборки для увеличения необходимого кол-ва конечных устройств.

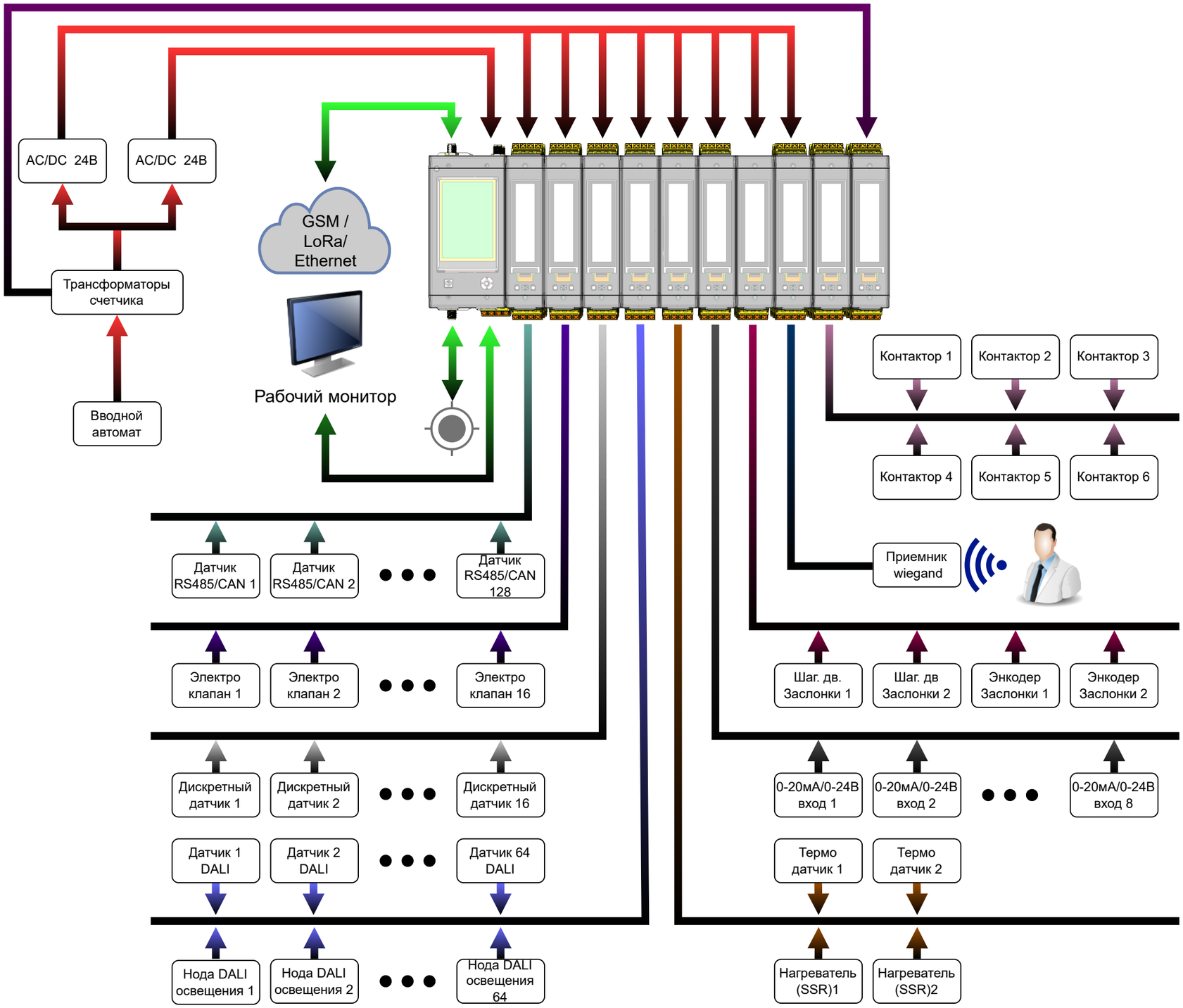

SYNERGY

13 Варианты применения и конфигурации

Сборка: СКУД

Состав комплекта:

1. Универсальный контроллер управления
2. Модуль расширения контроля доступа Wiegand
3. Модуль расширения Дискретных входов

Варинты подключения оборудования:

1. Лицевые панели для считывания карт с интерфейсом wiegand.
2. Дискретные кнопки.
3. Звуковое опвещение(пьезоизлучатели и т.п.).
4. Дискретные датчики и концевики.

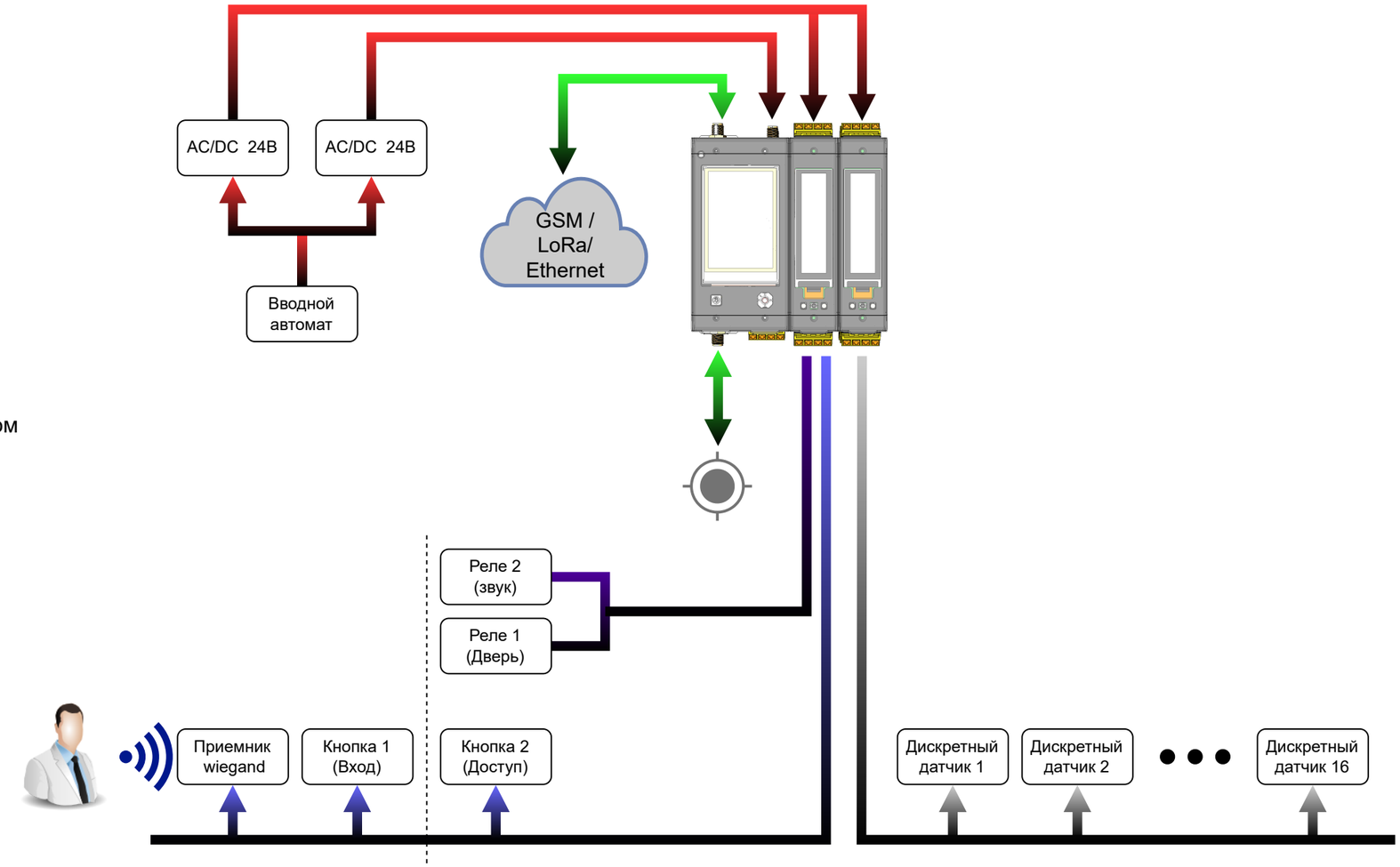

14 Варианты применения и конфигурации

Сборка: управление вентиляцией, контроль тепла и освещения

Состав комплекта:

1. Универсальный контроллер управления
2. Модуль расширения Внешних интерфейсов
3. Модуль расширения Дискретных выходов
4. Модуль расширения Дискретных входов
5. Модуль расширения термоконтроллера
6. Модуль расширения DALI
7. Модуль расширения Реле
8. Модуль расширения управления шаговыми двигателями

Варинты подключения оборудования:

1. Контакторы и сильноточные реле.
2. Нагреватели.
3. Электропневматические клапана,слаботочные реле.
4. Датчики и конечные устройства RS-485.
5. Датчики и конечные устройства CAN.
6. Конечные дискретные устройства выхода(сигнализаторы, лампы, светодиоды).
7. DALI - лампы.
8. DALI - датчики.
9. Аналоговый вход 0-20 мА.
10. Аналогвый вход 0-24В.
11. Приемник контактных карт по интерфейсу wiegand.

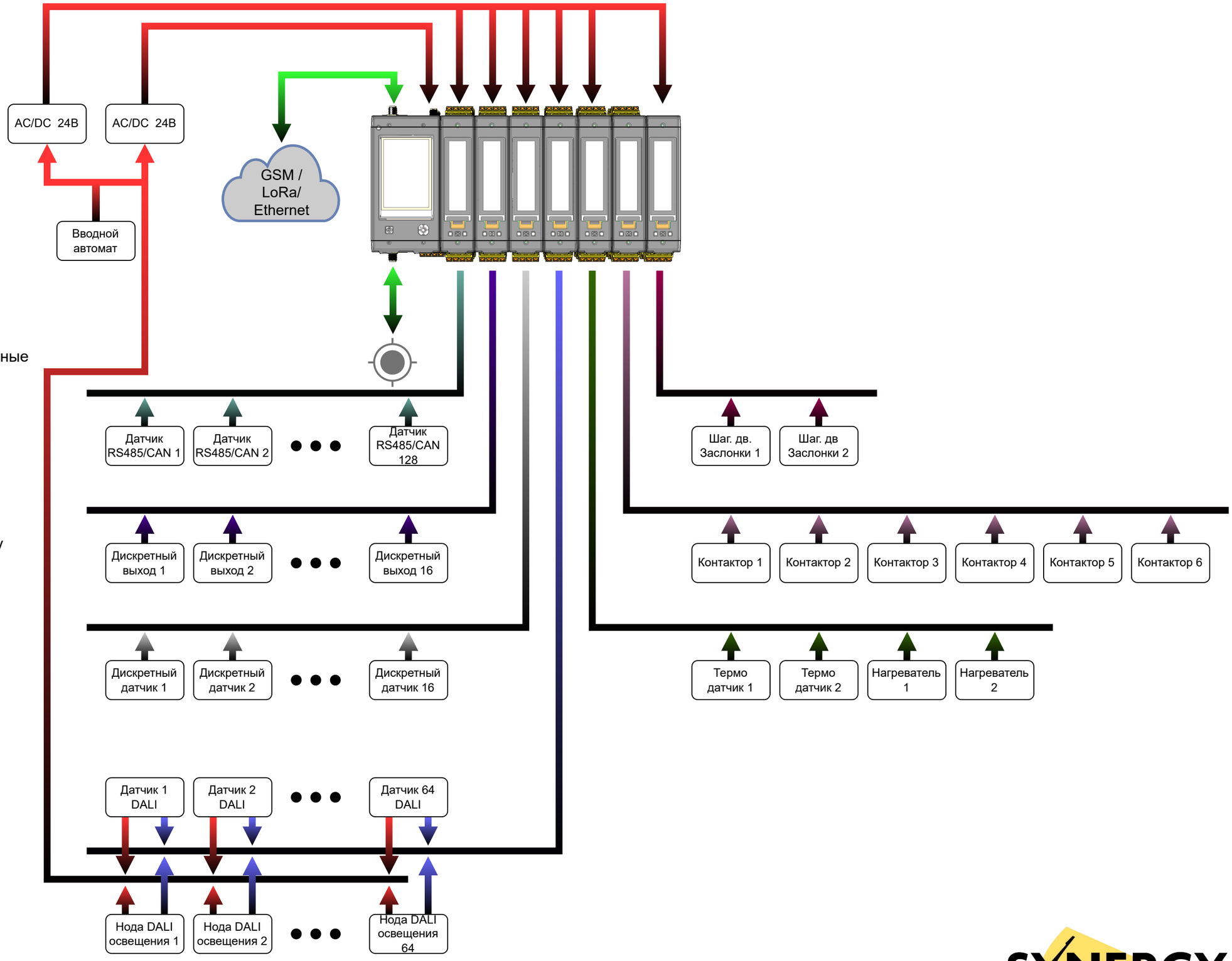

15 Варианты применения и конфигурации

Сборка: ШУНО

Состав комплекта:

1. Универсальный контроллер управления
2. Модуль расширения Внешних интерфейсов
3. Модуль расширения Дискретных входов
4. Модуль расширения Реле
5. Модуль расширения Контроля и учета энергопотребления

Варинты подключения оборудования:

1. Контакторы.
2. Защитные автоматы с обратной связью и доплнительными модулями.
3. Дополнительные внешние счетчик с интерфейсом RS-485.
4. Переключатели и концевики.
5. Трансформаторы тока.

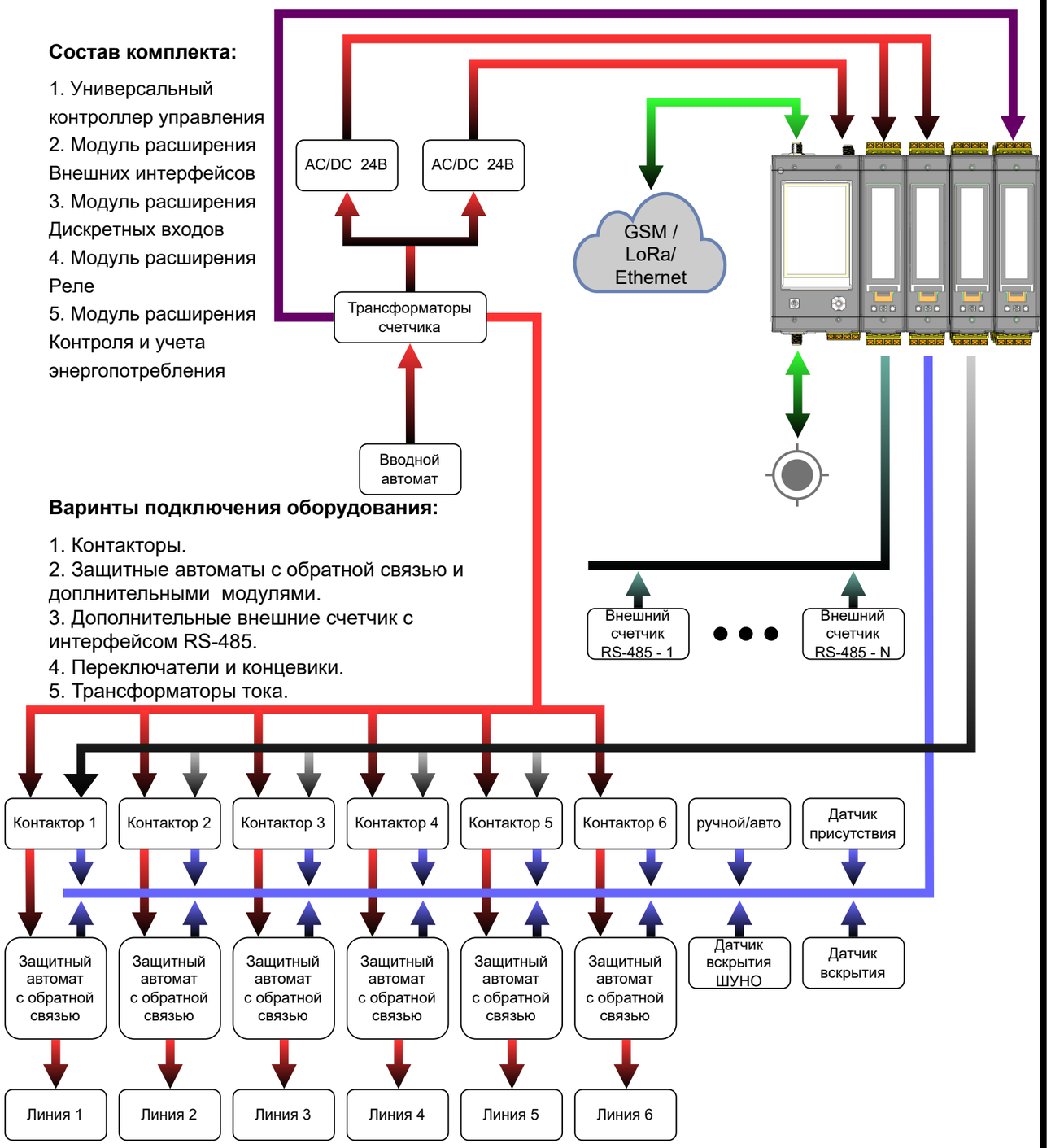

Сборка: управление внутренним освещением

Состав комплекта:

1. Универсальный контроллер управления
2. Модуль расширения Внешних интерфейсов
3. Модуль расширения Дискретных входов
4. Модуль расширения DALI
5. Модуль расширения Контроля и учета энергопотребления

Варинты подключения оборудования:

1. Датчики и конечные устройства на интерфейсах RS-485 и CAN.
2. Дискретные датчики и концевики.
3. DALI - лампы.
4. DALI - датчики.

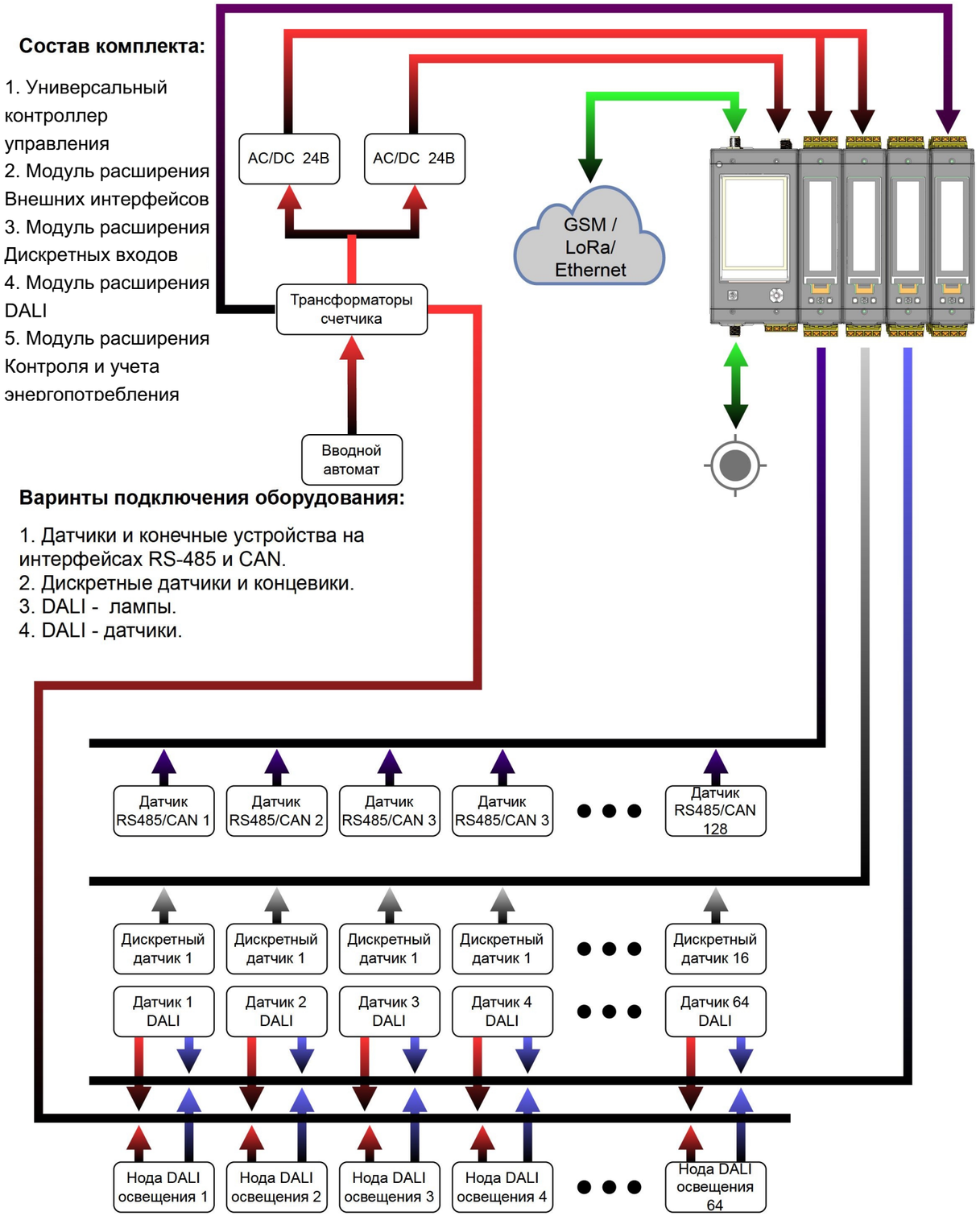

SYNERGY